Чертежи с размерами

Серия 1LP4 с чугунным корпусом, типоразмер от 180 M до 315 L

Монтажное исполнение IM B35

(Z = количество отверстий для крепления)

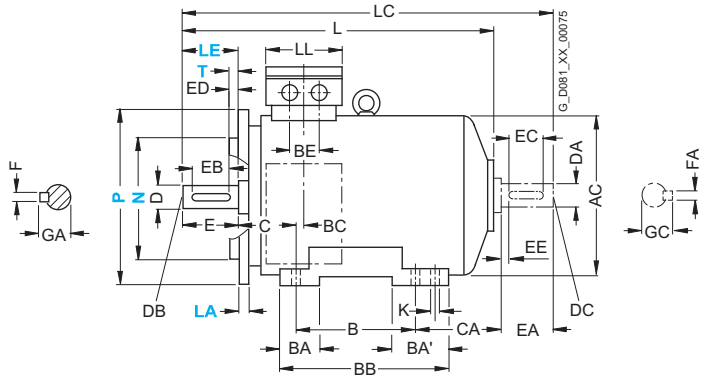

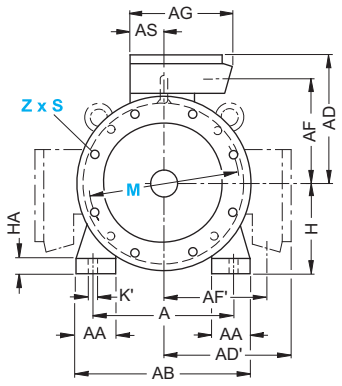

Для двигателей			Чертежи с размерами в соответствии с **IEC**						Размеры рабочего вала							Размеры вала с полевой стороны						
Типо-размер	Тип	Кол-во полюсов	HH	K	K'	L	LC	LL	D	DB	E	EB	ED	F	GA	DA	DC	EA	EC	EE	FA	GC
180 M	1LP4 183	2, 4	157	15	19	562	676	132	48	M16	110	100	5	14	51.5	48	M16	110	100	5	14	51.5
180 L	1LP4 186	4, 6, 8	157	15	19	562	676	132	48	M16	110	100	5	14	51.5	48	M16	110	100	5	14	51.5
200 L	1LP4 206	2, 6	196	19	25	617	734	192	55	M20	110	100	5	16	59	55	M20	110	100	5	16	59
	1LP4 207	2, 4, 6, 8	196	19	25	617	734	192	55	M20	110	100	5	16	59	55	M20	110	100	5	16	59
225 S	1LP4 220	4, 8	196	19	25	670	784	192	60	M20	140	125	10	18	64	55	M20	110	100	5	16	59
225 M	1LP4 223	2	196	19	25	640	754	192	55	M20	110	100	5	16	59	48	M16	110	100	5	14	51.5
		4, 6, 8				670	784		60	M20	140	125	10	18	64	55	M20	110	100	5	16	59
250 M	1LP4 253	2	237	24	30	764	878	236	60	M20	140	125	10	18	64	55	M20	110	100	5	16	59
		4, 6, 8					908		65	M20	140	125	10	18	69	60	M20	140	125	10	18	64
280 S	1LP4 280	2	252	24	30	830	975	236	65	M20	140	125	10	18	69	60	M20	140	125	10	18	64
		4, 6, 8							75	M20	140	125	10	20	79.5	65	M20	140	125	10	18	69
280 M	1LP4 283	2	252	24	30	830	975	236	65	M20	140	125	10	18	69	60	M20	140	125	10	18	64
		4, 6, 8							75	M20	140	125	10	20	79.5	65	M20	140	125	10	18	69
315 S	1LP4 310	2	285	28	35	925	1070	307	65	M20	140	125	10	18	69	60	M20	140	125	10	18	64
	1LP4 310	4, 6, 8				955	1100		80	M20	170	140	25	22	85	70	M20	140	125	10	20	74.5
315 M[1]	1LP4 313	2	285	28	35	925	1070	307	65	M20	140	125	10	18	69	60	M20	140	125	10	18	64
	1LP4 313	4, 6, 8				955	1100		80	M20	170	140	25	22	85	70	M20	140	125	10	20	74.5
315 L[1]	1LP4 316/317	2	285	28	35	1085	1230	307	65	M20	140	125	10	18	69	60	M20	140	125	10	18	64
	1LP4 316/317	4, 6, 8				1115	1260		80	M20	170	140	25	22	85	70	M20	140	125	10	20	74.5

[1] С кодами для клеммных коробок K09, K10 и K11 опорные лапы с 3 отверстиями размер "B" соответственно 406, 457 и 508 мм, тогда размер BB будет равен 666 мм.